Dwupłatowiec – do kolorowania

wytnij — zegnij (nadrukiem na zewnątrz) — klej zakładka – posmaruj klejem — tu przyklej część

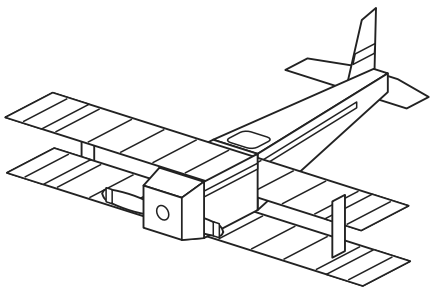

Tak wygląda gotowy model

Jak złożyć – krok po kroku

Potrzebne: nożyczki, klej w sztyfcie, ołówek do zaginania

1. Wytnij wszystkie części. Przerywane linie zegnij do tyłu.
2. Sklej kadłub 1, na końcu zamknij brązowy nos.
3. Skrzydła 2 i 3 złóż na pół wzdłuż przedniej krawędzi i sklej. Przyklej dolne 2 pod kadłubem, a górne 3 na grzbiecie – w obrysach.
4. Rozpórki 4 złóż na pół, sklej i rozegnij zakładki na końcach. Przyklej je między skrzydłami w obrysach „4” (z obu stron).
5. Statecznik 5 złóż, sklej i przyklej na ogonie. Ster 6 złóż, sklej i przyklej zakładkami na stateczniku.
6. Na końcu przyklej śmigło 7 na środku nosa. Gotowe do lotu (w wyobraźni)!

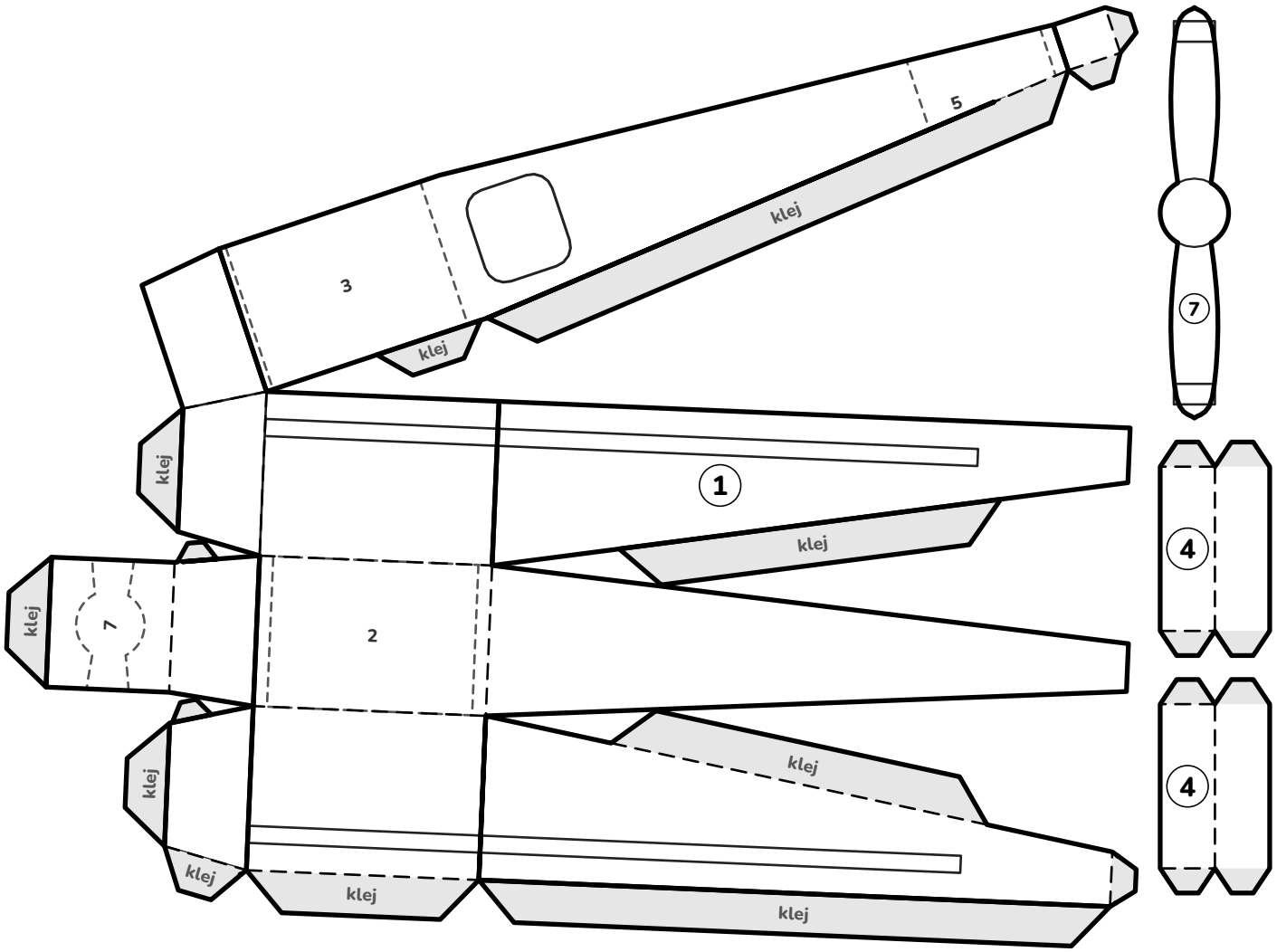

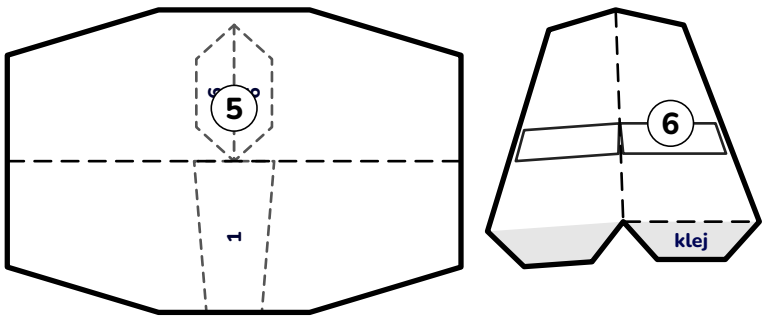

20 mm

Dwupłatowiec – do kolorowania

Główkownia Druk · glowkowniadruk.pl

wytnij — zegnij (nadrukiem na zewnątrz) — klej zakładka – posmaruj klejem — tu przyklej część

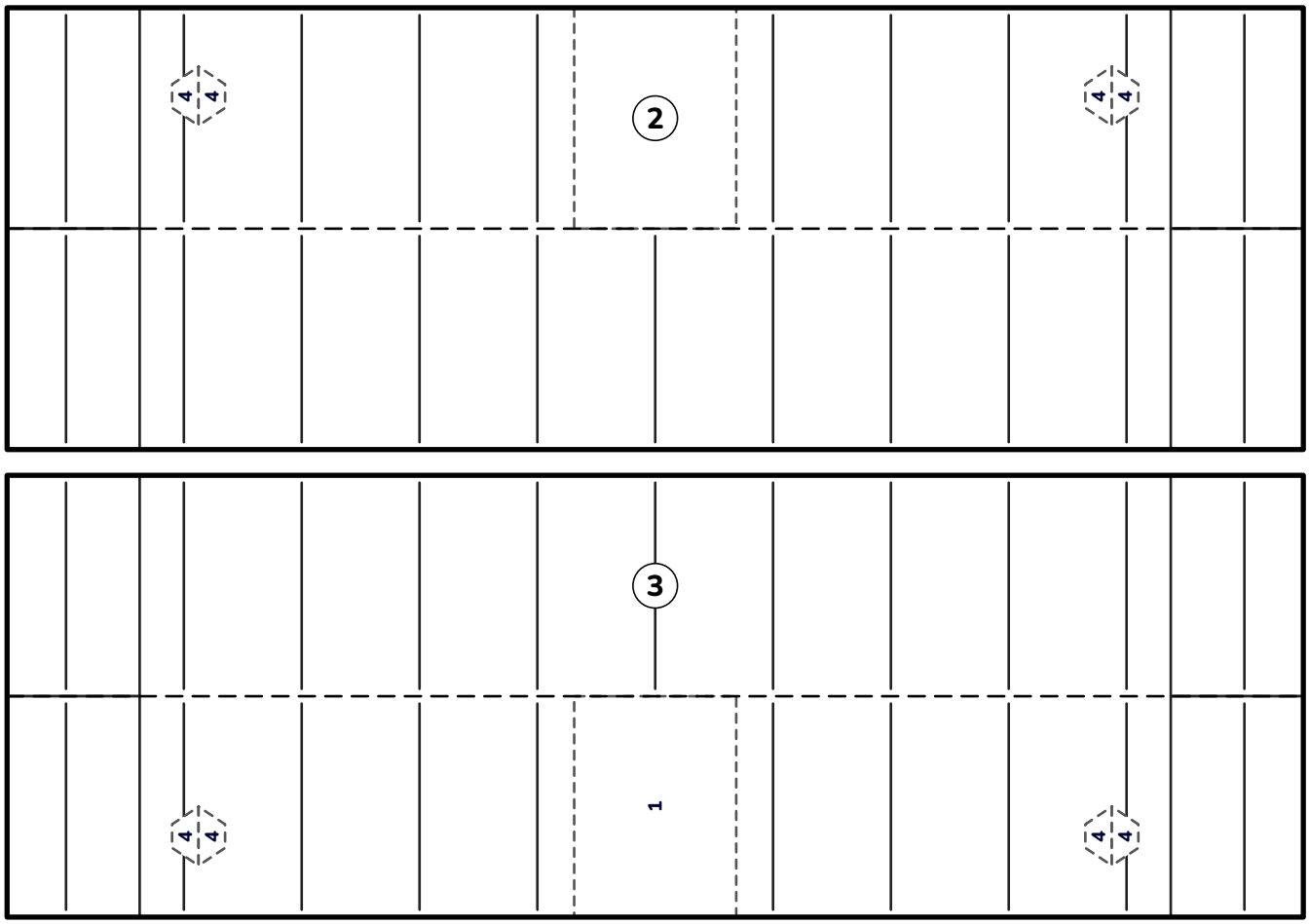

20 mm

Drukuj w skali 100% na papierze 160–250 g/m² (blok techniczny). Do użytku domowego i szkolnego · © 2026 Główkownia Druk · glowkowniadruk.pl