Statek pasażerski – do kolorowania

wytnij — zegnij (nadrukiem na zewnątrz) klej zakładka – posmaruj klejem tu przyklej część

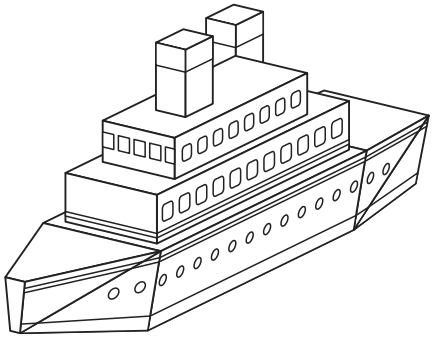

Tak wygląda gotowy model

Jak złożyć – krok po kroku

Potrzebne: nożyczki, klej w sztyfcie

1. Wytnij wszystkie części. Przerywane linie zegnij do tyłu, zakładki chowaj do środka.
2. Sklej kadłub 1, na końcu zamknij rufę.
3. Sklej pudełka: pokład 2, pokład 3 i dwa kominy 4.
4. Przyklej pokład 2 na kadłubie w obrysie „2”, a na nim pokład 3 w obrysie „3” (okna mostka z przodu).
5. Na górze przyklej kominy 4 w obrysach „4”. Statek gotowy do rejsu!

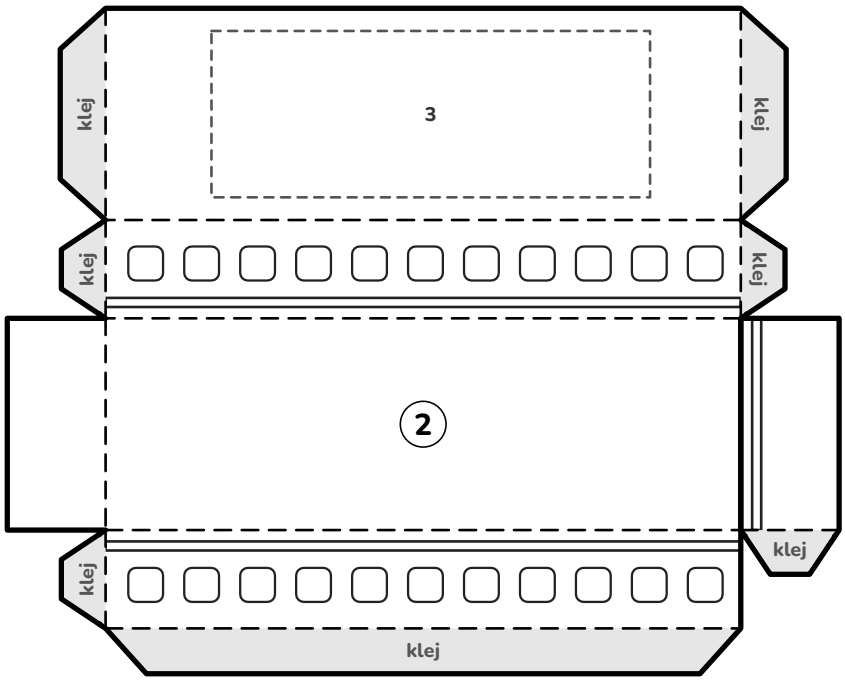

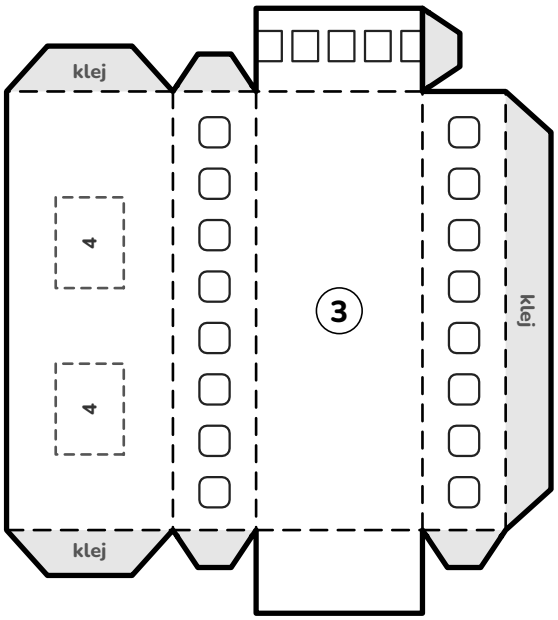

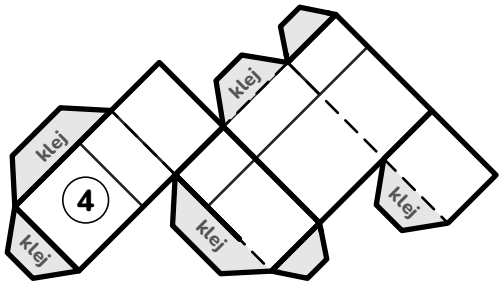

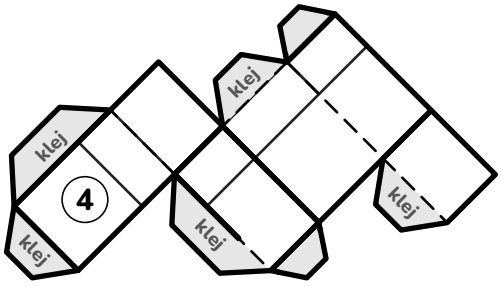

20 mm

Drukuj w skali 100% na papierze 160–250 g/m² (blok techniczny). Do użytku domowego i szkolnego · © 2026 Główkownia Druk · glowkowniadruk.pl

Statek pasażerski – do kolorowania

wytnij — zegnij (nadrukiem na zewnątrz) — klej — zakładka – posmaruj klejem — tu przyklej część

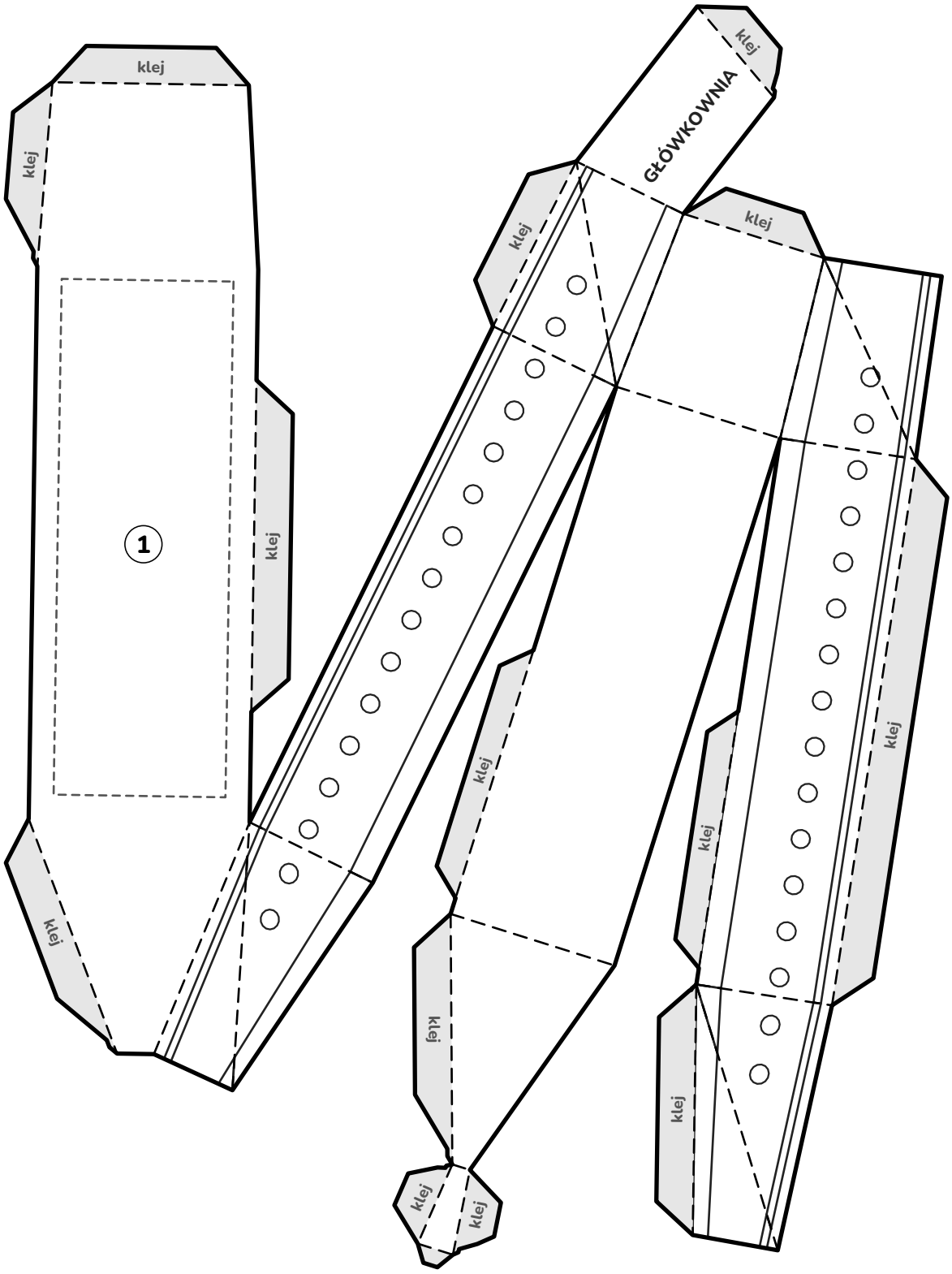

20 mm

Drukuj w skali 100% na papierze 160–250 g/m² (blok techniczny). Do użytku domowego i szkolnego · © 2026 Główkownia Druk · glowkowniadruk.pl