Statek piracki – do kolorowania

wytnij — zegnij (nadrukiem na zewnątrz) — klej zakładka – posmaruj klejem — tu przyklej część

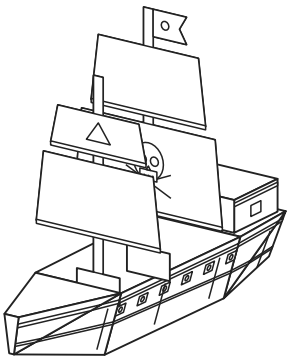

Tak wygląda gotowy model

Jak złożyć – krok po kroku

Potrzebne: nożyczki, klej w sztyfcie

1. Wytnij wszystkie części. Każdy maszt ma dwie kopie: 3a i 3b, 4a i 4b. Szczeliny w pokładzie natnie dorosły.
2. Sklej kadłub 1 i rufę 2. Przyklej rufę na pokładzie w obrysie „2”.
3. Sklej 3a z 3b i 4a z 4b plecami do siebie, tak żeby brzegi się pokryły.
4. Wsuń dolne prostokąty masztów w szczeliny: wysoki grotmaszt 3 z czaszką w środku statku, fokmaszt 4 bliżej dziobu. Ahoj, piraci!

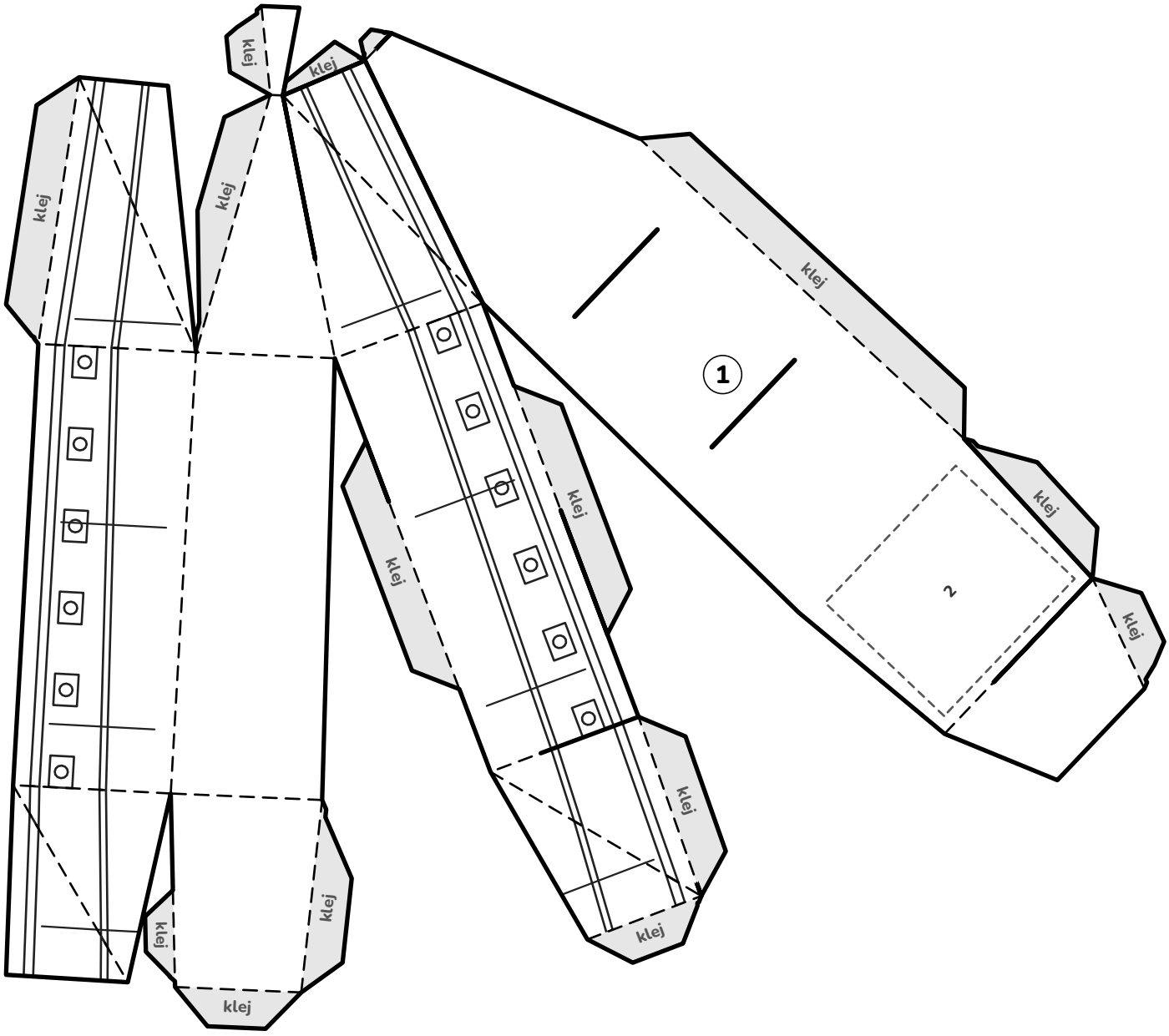

20 mm

Drukuj w skali 100% na papierze 160–250 g/m² (blok techniczny). Do użytku domowego i szkolnego · © 2026 Główkownia Druk · glowkowniadruk.pl

Statek piracki – do kolorowania

wytnij — zegnij (nadrukiem na zewnątrz) — klej zakładka – posmaruj klejem — tu przyklej część

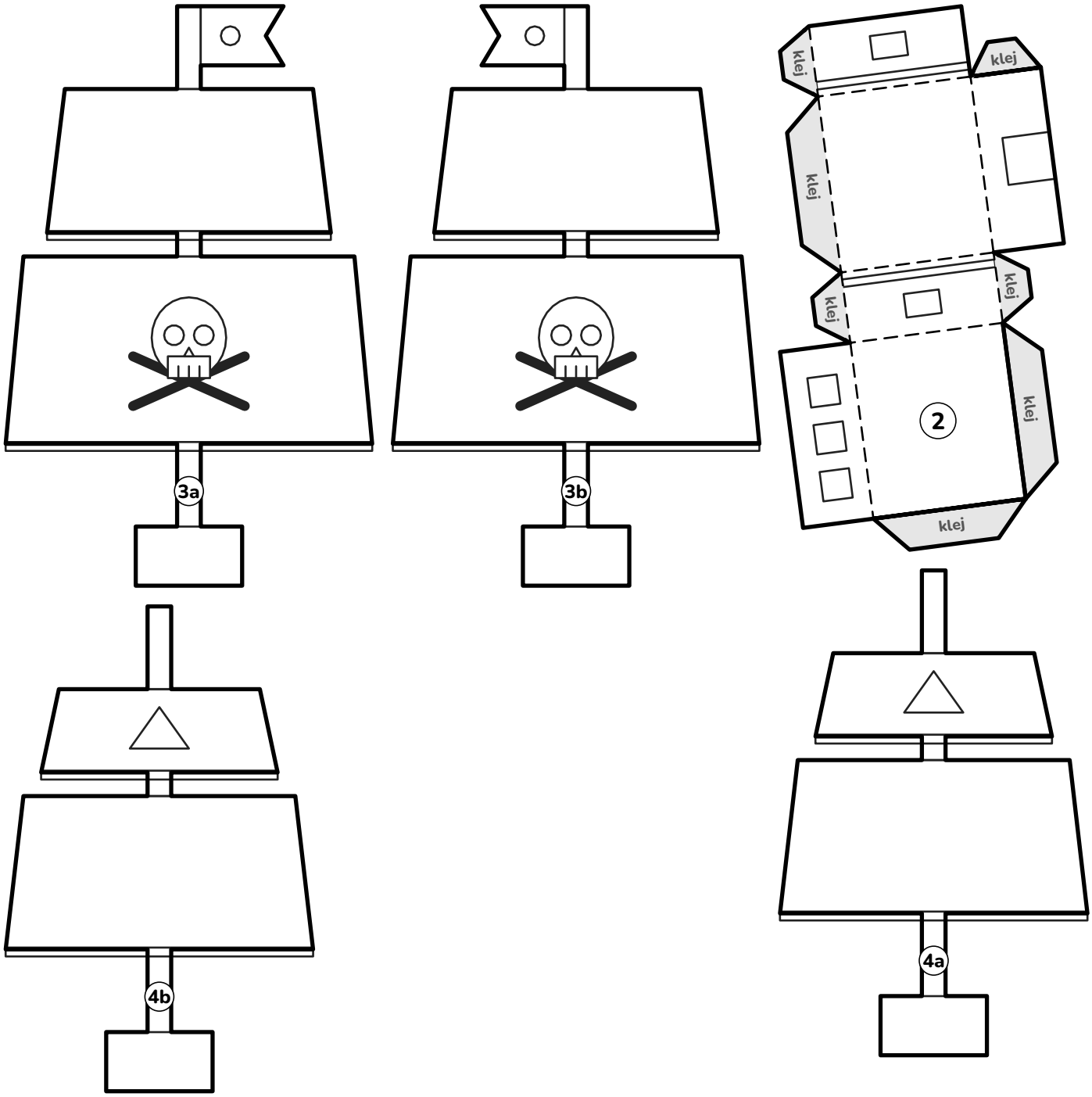

20 mm

Drukuj w skali 100% na papierze 160–250 g/m² (blok techniczny). Do użytku domowego i szkolnego · © 2026 Główkownia Druk · glowkowniadruk.pl