Szybowiec – do kolorowania

wytnij — zegnij (nadrukiem na zewnątrz) klej zakładka – posmaruj klejem tu przyklej część

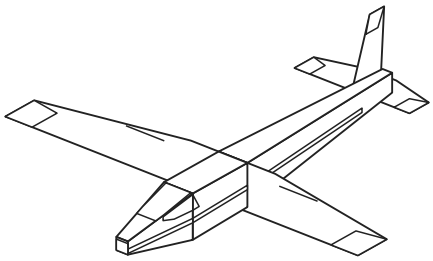

Tak wygląda gotowy model

Jak złożyć – krok po kroku

Potrzebne: nożyczki, klej w sztyfcie

1. Wytnij kadłub 1, skrzydło 2, statecznik 3 i ster 4. Przerywane linie zegnij do tyłu.
2. Sklej kadłub 1 – zakładki chowaj do środka, na końcu zamknij czerwony nos.
3. Skrzydło 2 i statecznik 3 złóż na pół wzdłuż przodu (krawędzi natarcia) i sklej obie warstwy.
4. Przyklej skrzydło na grzbiecie kadłuba w obrysie „2”, a statecznik na ogonie w obrysie „3”.
5. Ster 4 złóż na pół, sklej, rozegnij zakładki na boki i przyklej je na stateczniku w obrysach „4”.

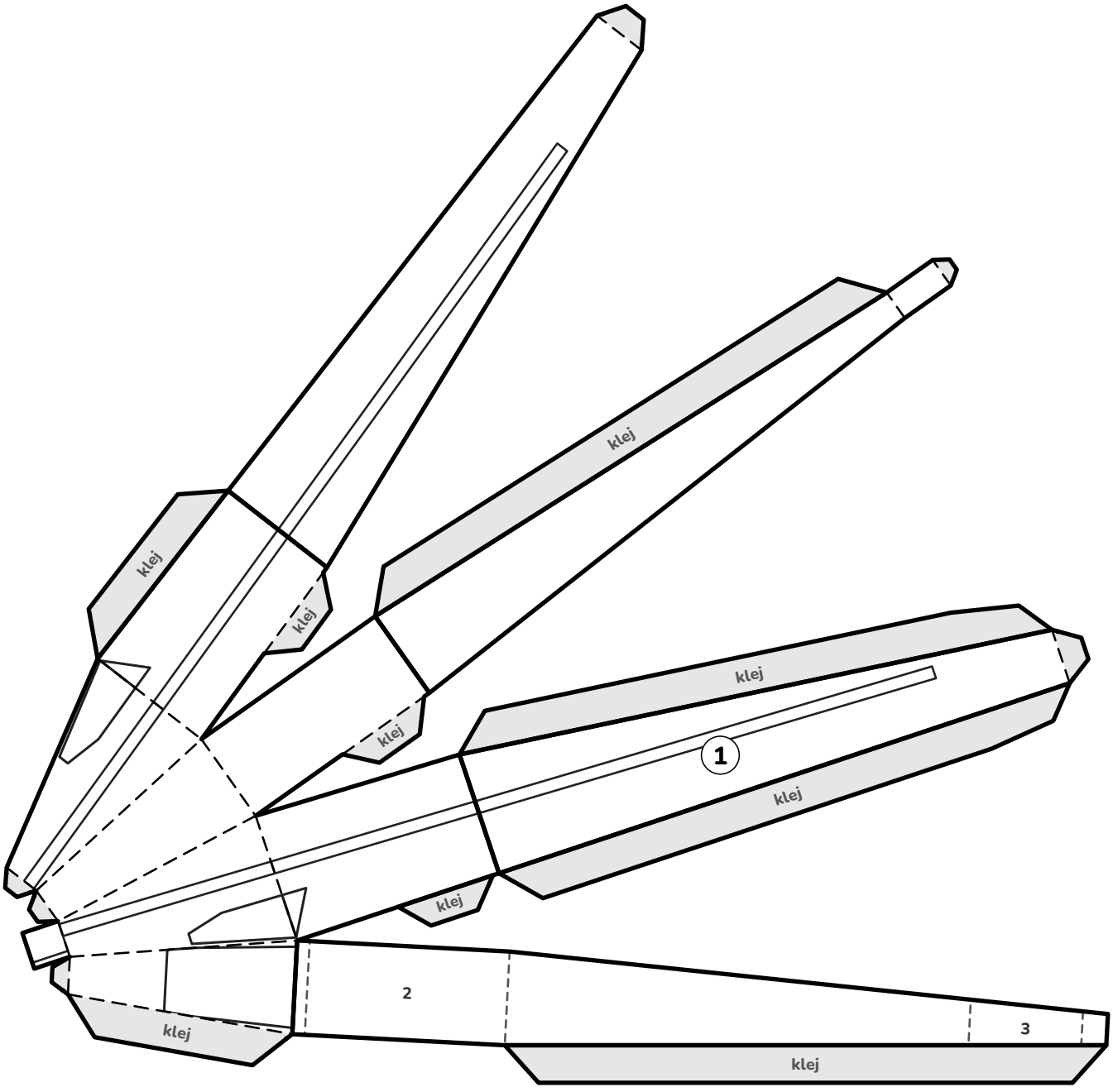

20 mm

Drukuj w skali 100% na papierze 160–250 g/m² (blok techniczny). Do użytku domowego i szkolnego · © 2026 Główkownia Druk · glowkowniadruk.pl

Szybowiec – do kolorowania

wytnij — zegnij (nadrukiem na zewnątrz) — klej zakładka – posmaruj klejem — tu przyklej część

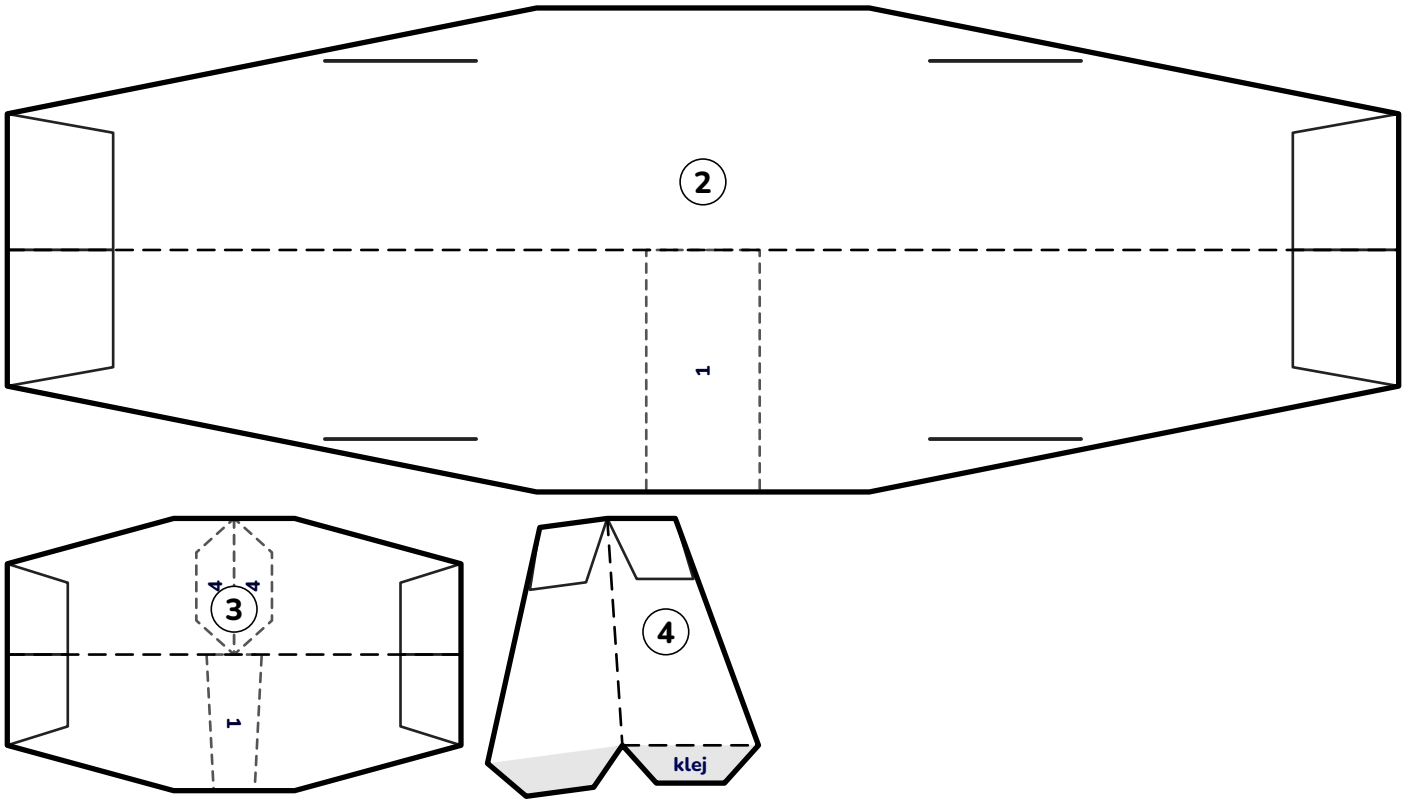

20 mm

Drukuj w skali 100% na papierze 160–250 g/m² (blok techniczny). Do użytku domowego i szkolnego · © 2026 Główkownia Druk · glowkowniadruk.pl