Zegar – nauka godzin

Plakat A2 (4 kartki A4) · wersja do kolorowania

4 kartek A4 (pionowo): 2 kolumn × 2 wierszy · po sklejeniu ok. 37.0 × 52.3 cm

1. Wydrukuj strony 2–5 na A4 pionowo, skala 100% (wyłącz „dopasuj do strony”).
2. Sprawdź odcinek kontrolny poniżej linijką – ma mieć dokładnie 50 mm.
3. Rozłóż kartki według mapki: numer kartki = „wiersz, kolumna” (napis u góry kartki).
4. Na kartkach z kolumny 2 i dalszych odetnij LEWY biały margines po ciągłej linii.
5. Na kartkach z wiersza 2 i dalszych odetnij GÓRNY biały margines po ciągłej linii.
6. Połóż kartkę na ZAKŁADCE sąsiada (pas 1 cm z tym samym obrazem, aż do linii przerywanej).
7. Dopasuj krzyżyki w kółkach i rysunek, sklej klejem w sztyfcie albo taśmą od tyłu.
8. Najpierw sklej każdy wiersz, potem wiersze ze sobą (od góry do dołu).
9. Na koniec obetnij białe marginesy dookoła całego plakatu.

odcinek kontrolny 50 mm

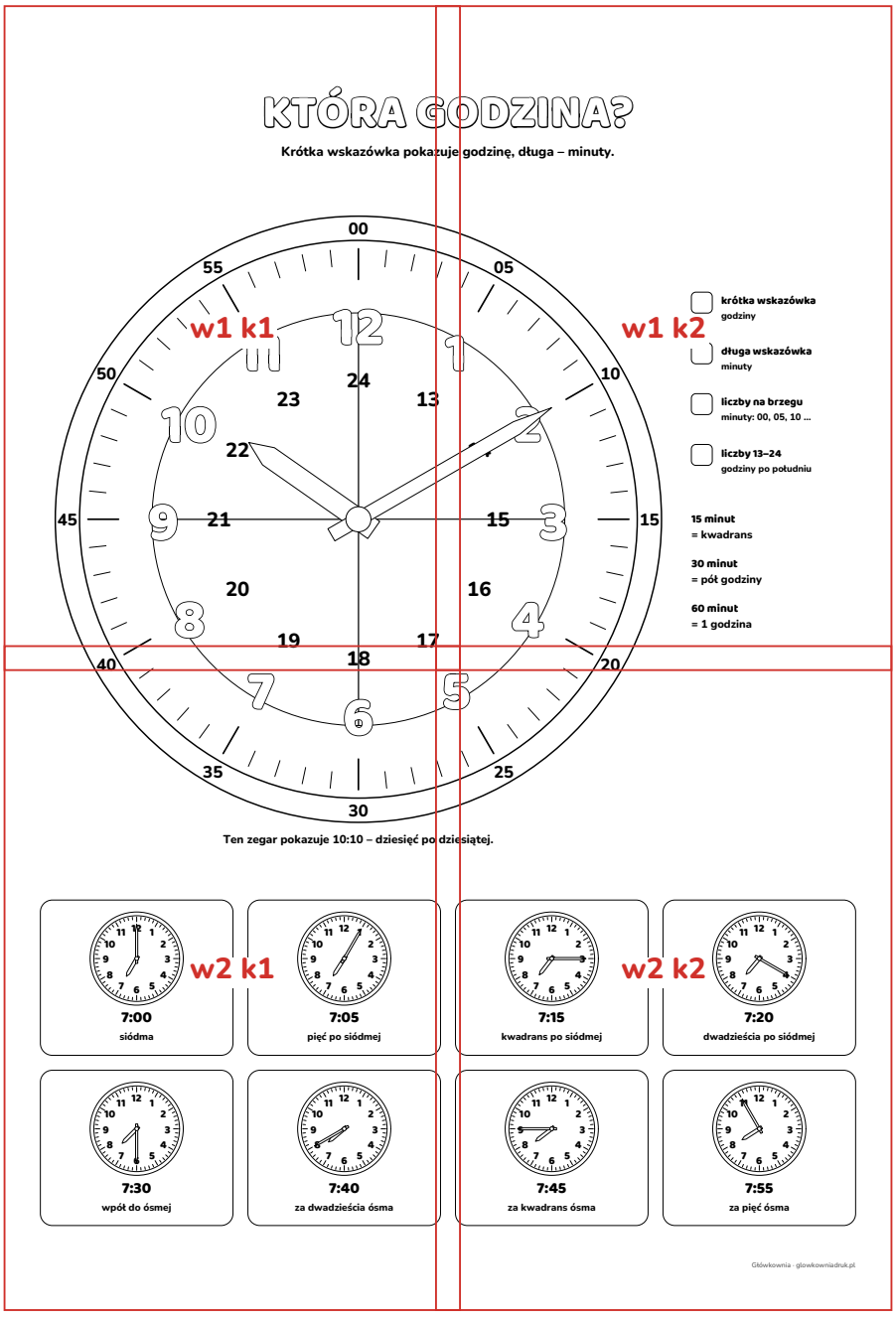

Mapka ułożenia (w = wiersz, k = kolumna). Tej strony nie wklejaj do plakatu.

KTÓRA GO

Krótka wskazówka pokazuje

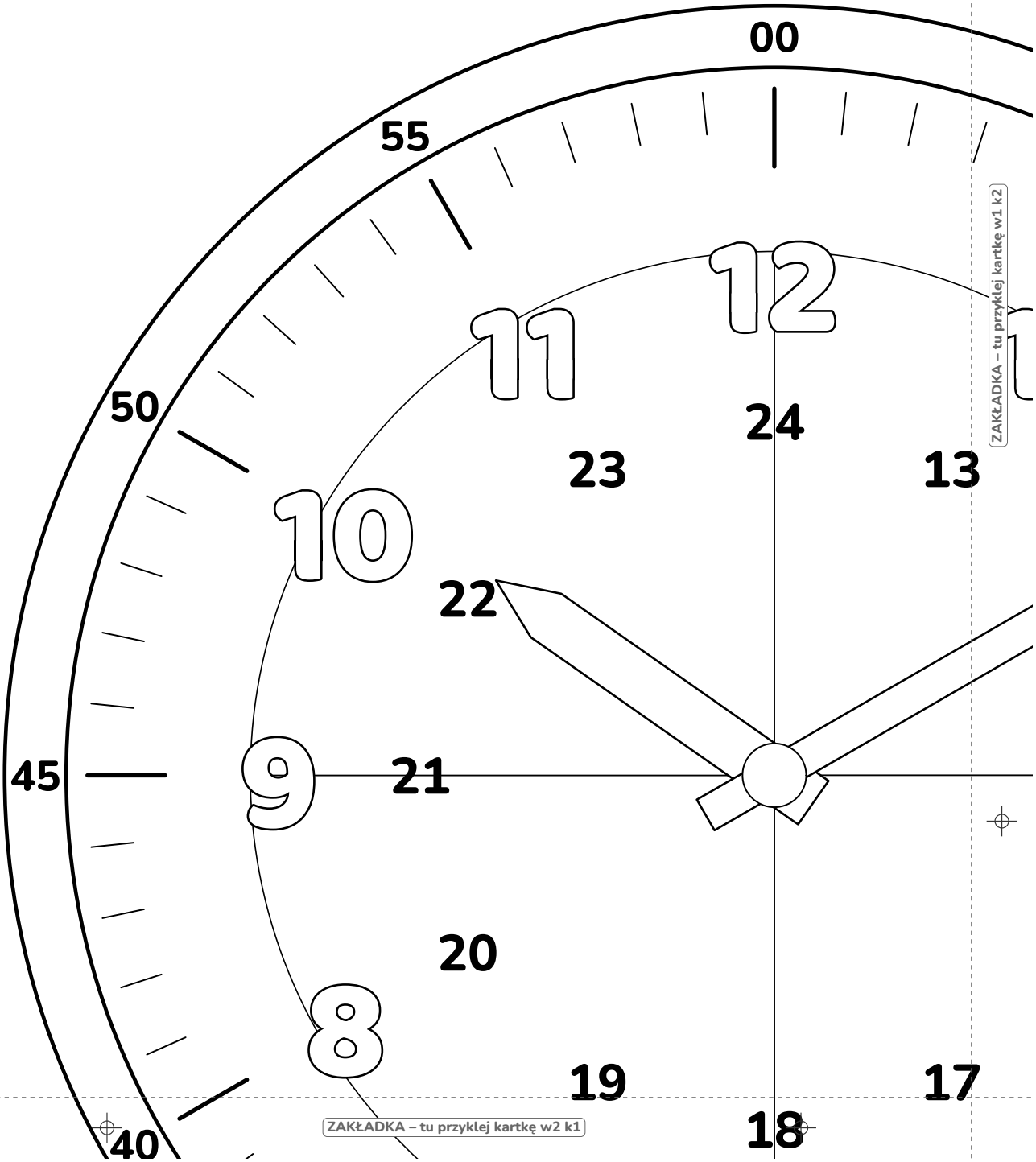

ZAKŁADKA – tu przyklej kartkę w1 k2

ZAKŁADKA – tu przyklej kartkę w2 k1

GODZINA?

zuje godzinę, długa – minuty.

odetnij lewy margines po linii

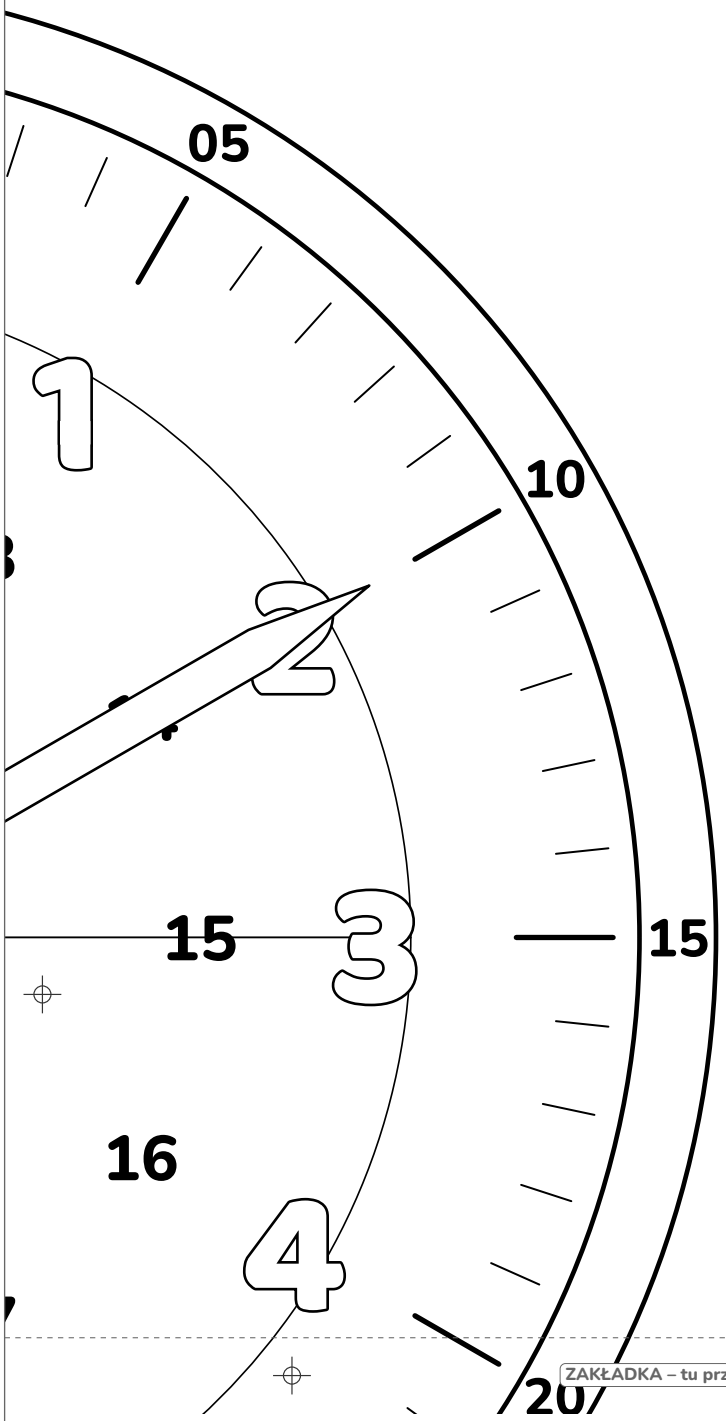

- ☐ **krótka wskazówka** — godziny
- ☐ **długa wskazówka** — minuty
- ☐ **liczby na brzegu** — minuty: 00, 05, 10 …
- ☐ **liczby 13–24** — godziny po południu

15 minut
= kwadrans

30 minut
= pół godziny

60 minut
= 1 godzina

ZAKŁADKA – tu przyklej kartkę w2 k2

odetnij górny margines po linii

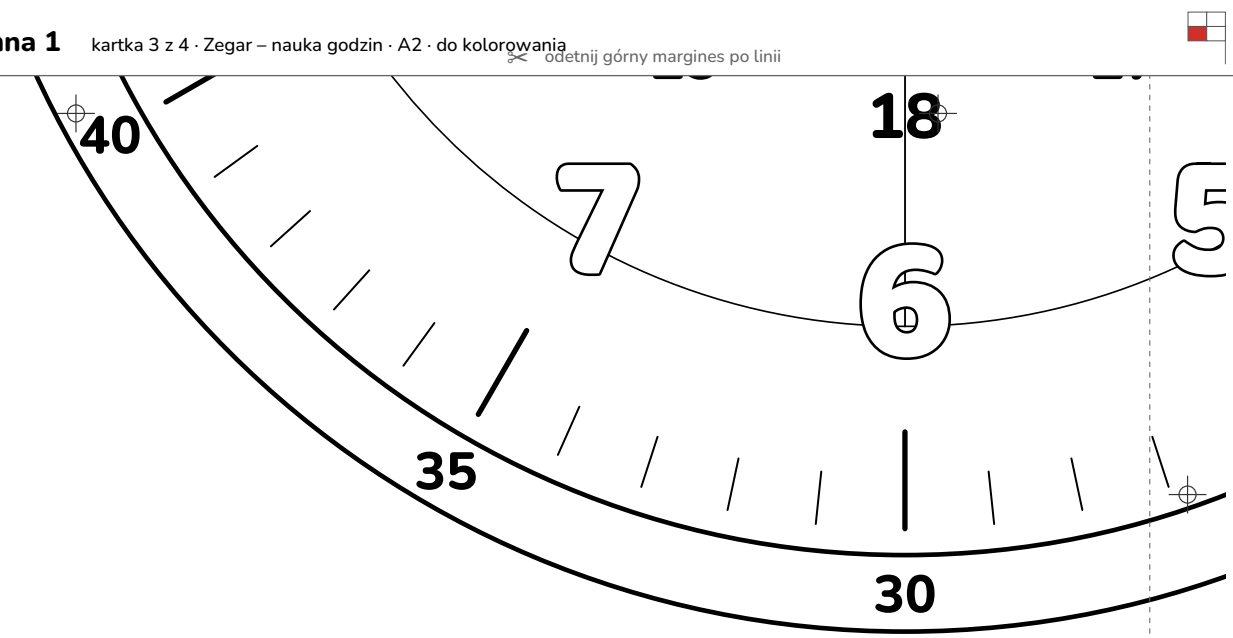

Ten zegar pokazuje 10:10 – dziesięć po dzie

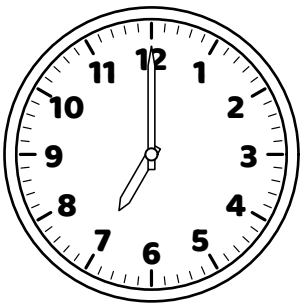

7:00

siódma

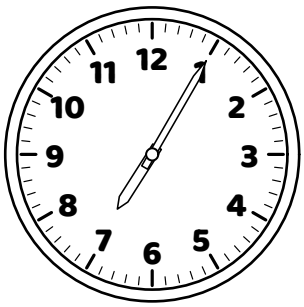

7:05

pięć po siódmej

ZAKŁADKA – tu przyklej kartkę w2 k2

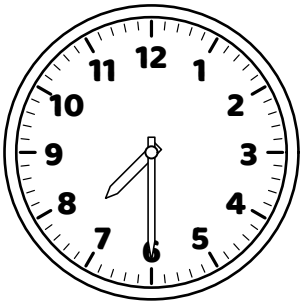

7:30

wpół do ósmej

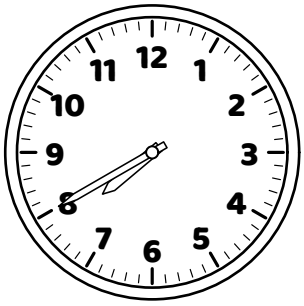

7:40

za dwadzieścia ósma

✂ odetnij górny margines po linii

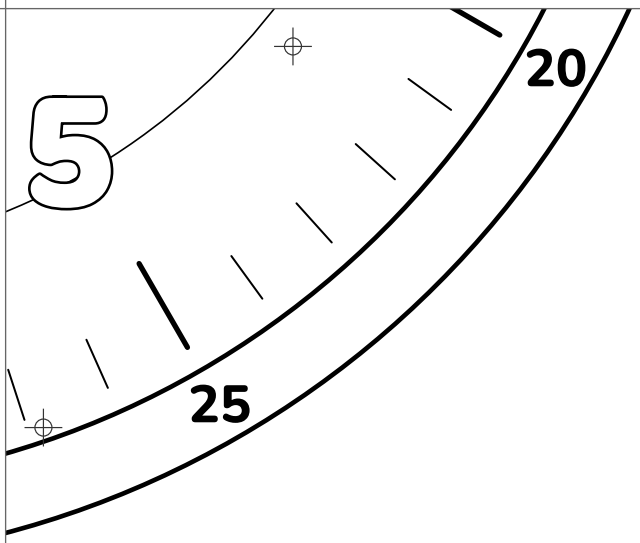

dziesiątej.

✂ odetnij lewy margines po linii

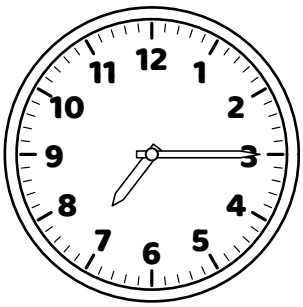

7:15

kwadrans po siódmej

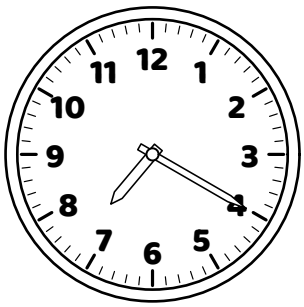

7:20

dwadzieścia po siódmej

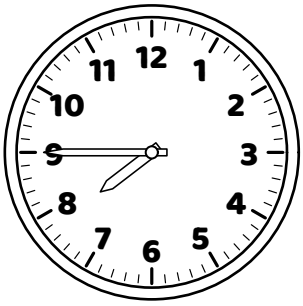

7:45

za kwadrans ósma

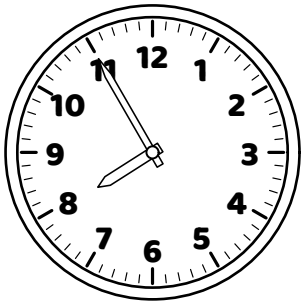

7:55

za pięć ósma